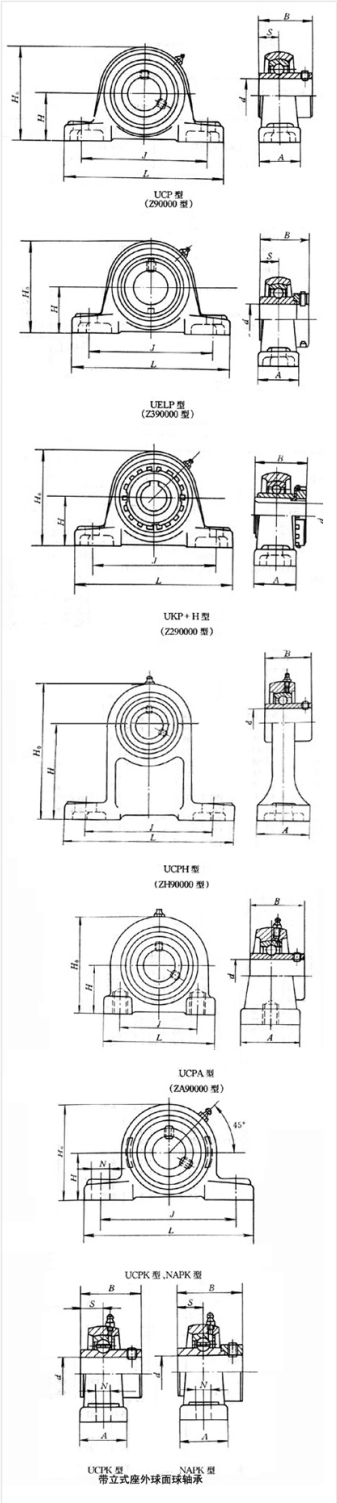

轴承型号 UCPA206-19

外形尺寸(mm)

d: 30.162

D: 42.9

B: 94

极限转速(rpm)

脂润滑: -

油润滑: -

额定载荷

Cr(N): -

Cr(N): -

重量(kg) 1.2