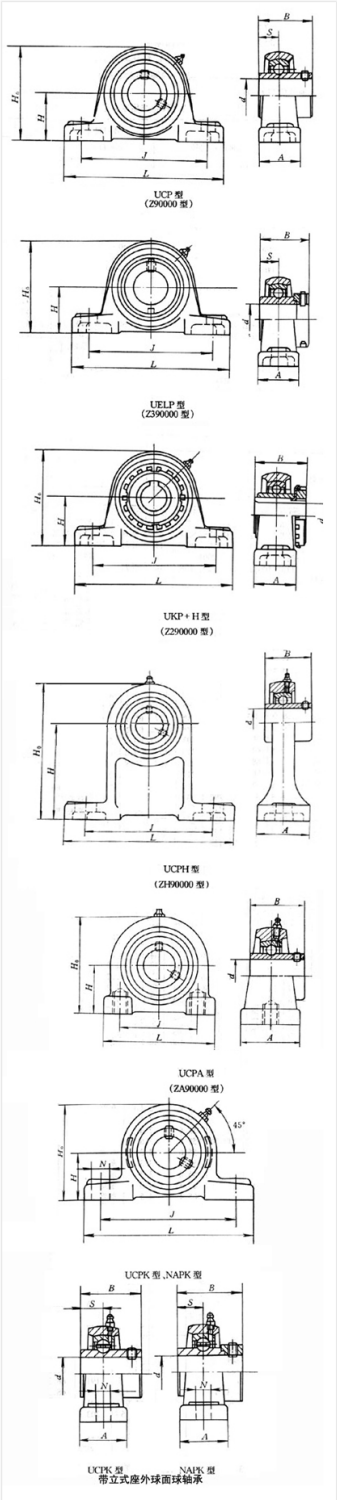


轴承型号 NAP205-16

外形尺寸(mm)

| | |
|---|---|
| d: | 25.4 |
| D: | 36.5 |
| B: | 140 |

极限转速(rpm)

| | |
|---|---|
| 脂润滑: | - |
| 油润滑: | - |

额定载荷

| | |
|---|---|
| Cr(N): | - |
| Cr(N): | - |

重量(kg) 0.82