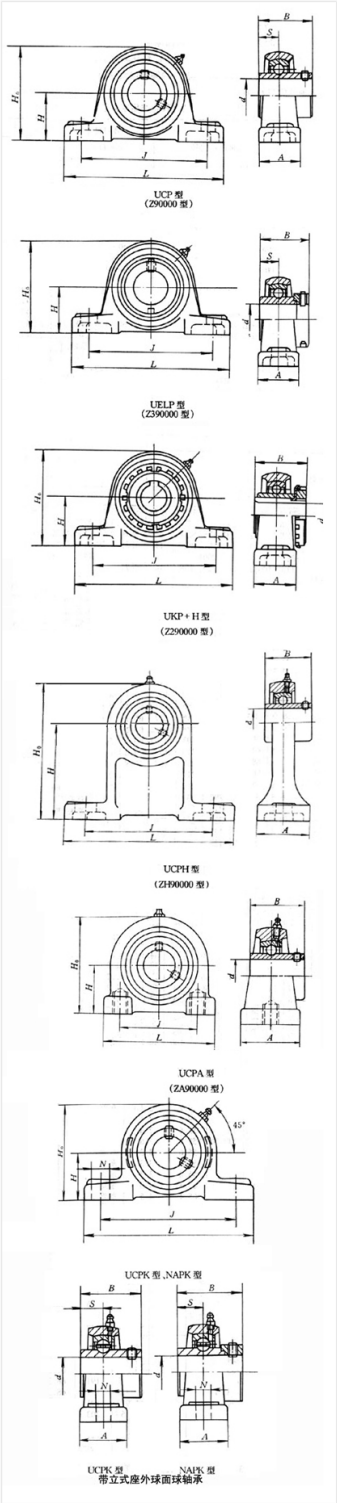

轴承型号 NAP215-48

外形尺寸(mm)

d:	76.2
D:	82.6
B:	275

极限转速(rpm)

脂润滑:	-
油润滑:	-

额定载荷

Cr(N):	-
Cr(N):	-

重量(kg) 7.9