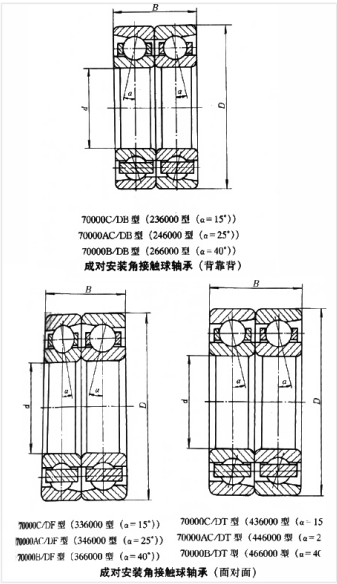

轴承型号 7336C/DT

外形尺寸(mm)

d: 180

D: 380

B: 150

极限转速(rpm)

脂润滑: -

油润滑: -

额定载荷

Cr(N): -

Cr(N): -

重量(kg) -