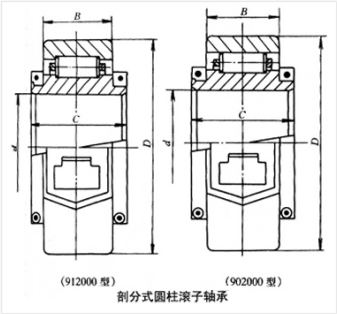


轴承型号 MS140B

外形尺寸(mm)

| | |
|---|---|
| d: | 140 |
| D: | 241.5 |
| B: | 108 |

极限转速(rpm)

| | |
|---|---|
| 脂润滑: | - |
| 油润滑: | - |

额定载荷

| | |
|---|---|
| Cr(N): | - |
| Cr(N): | - |

重量(kg) 14.2