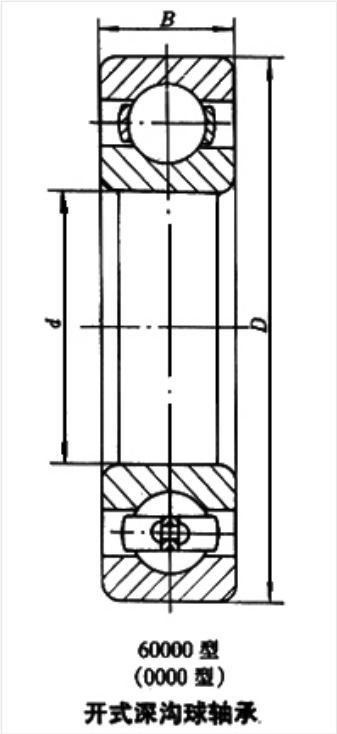

轴承型号 62934X2

外形尺寸(mm)

d:	170
D:	230
B:	38

极限转速(rpm)

脂润滑:	-
油润滑:	-

额定载荷

Cr(N):	-
Cr(N):	-

重量(kg) 5.4