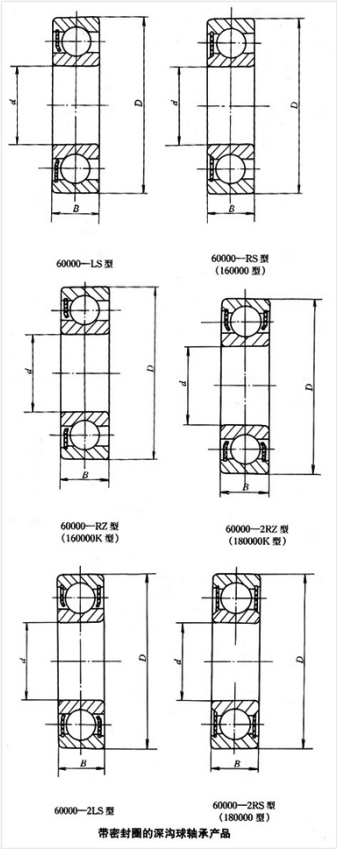

轴承型号 61800-2RSV

外形尺寸(mm)

d: 10

D: 19

B: 5

极限转速(rpm)

脂润滑: -

油润滑: -

额定载荷

Cr(N): -

Cr(N): -

重量(kg) 0.005