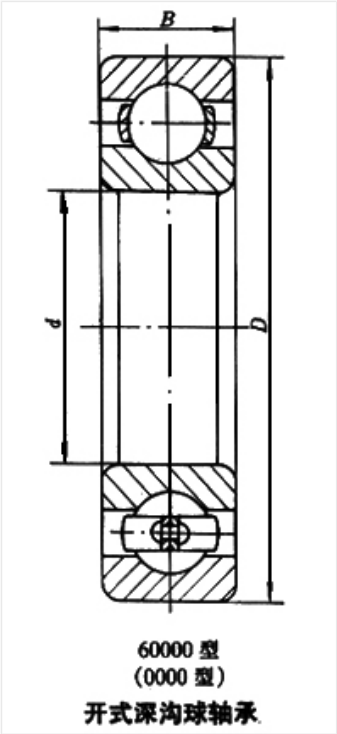

轴承型号 61703X1

外形尺寸(mm)

d:	17
D:	22
B:	4

极限转速(rpm)

脂润滑:	-
油润滑:	-

额定载荷

Cr(N):	-
Cr(N):	-

重量(kg) 0.003