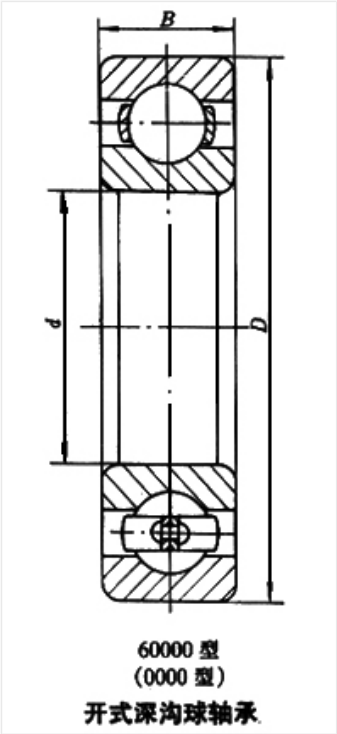

轴承型号 617/9X3/HV

外形尺寸(mm)

d:	9
D:	12
B:	2

极限转速(rpm)

脂润滑:	-
油润滑:	-

额定载荷

Cr(N):	-
Cr(N):	-

重量(kg) 0