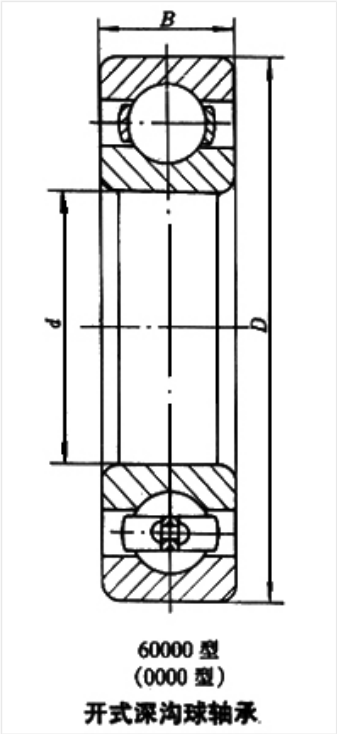

轴承型号 618/1.5/P52

外形尺寸(mm)

d: 1.5

D: 4

B: 1.2

极限转速(rpm)

脂润滑: -

油润滑: -

额定载荷

Cr(N): -

Cr(N): -

重量(kg) 0