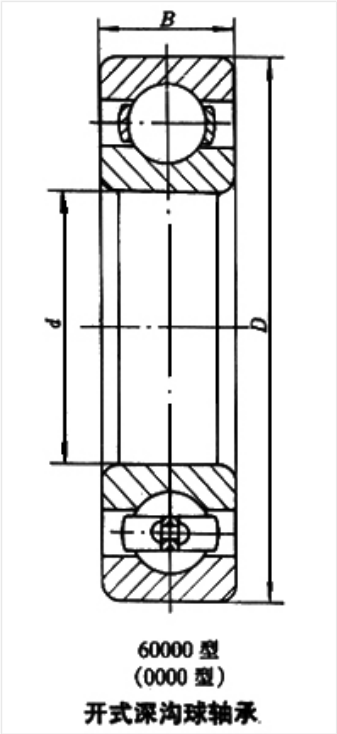

轴承型号 6318E

外形尺寸(mm)

d:	90
D:	190
B:	43

极限转速(rpm)

脂润滑:	—
油润滑:	—

额定载荷

Cr(N):	—
Cr(N):	—

重量(kg) 4.22