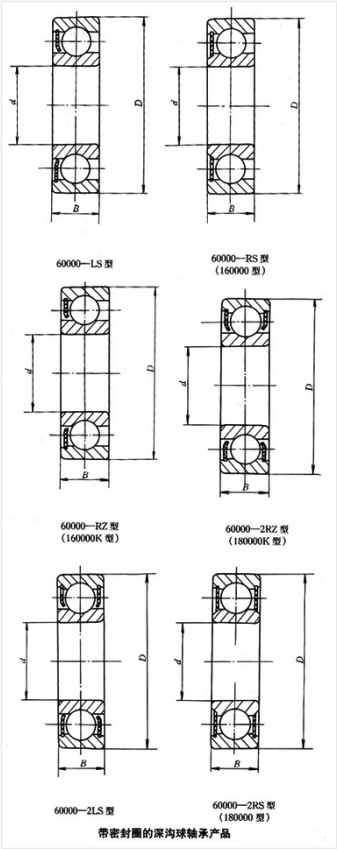

轴承型号 6315-RS

外形尺寸(mm)

d: 75

D: 160

B: 37

极限转速(rpm)

脂润滑: —

油润滑: —

额定载荷

Cr(N): —

Cr(N): —

重量(kg) 3.02