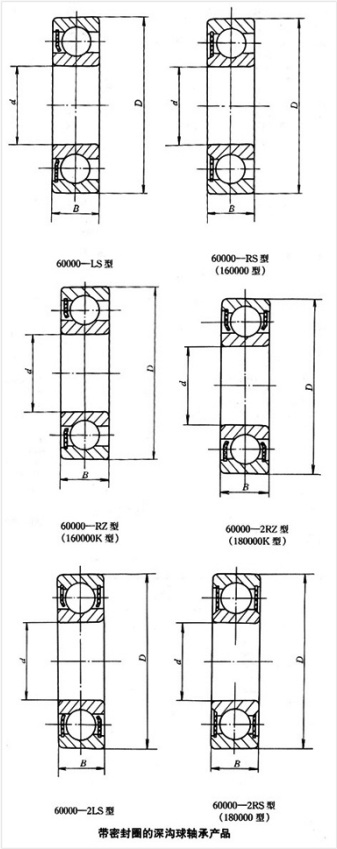

轴承型号 60/32-2RZ

外形尺寸(mm)

d: 32

D: 58

B: 13

极限转速(rpm)

脂润滑: -

油润滑: -

额定载荷

Cr(N): -

Cr(N): -

重量(kg) -