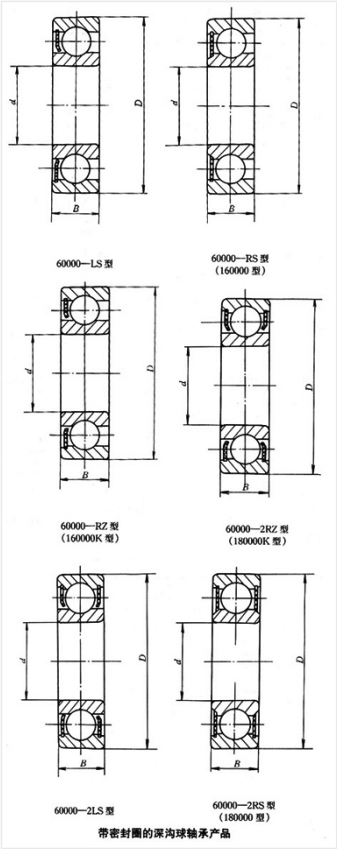

轴承型号 6208-RS

外形尺寸(mm)

d: 40

D: 80

B: 18

极限转速(rpm)

脂润滑: —

油润滑: —

额定载荷

Cr(N): —

Cr(N): —

重量(kg) 0.37