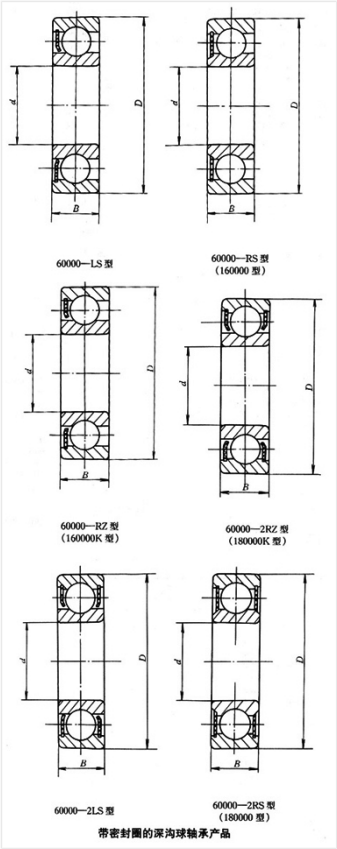


轴承型号 6318-2RS

外形尺寸(mm)

d: 90

D: 190

B: 43

极限转速(rpm)

脂润滑: —

油润滑: —

额定载荷

Cr(N): —

Cr(N): —

重量(kg) 4.91