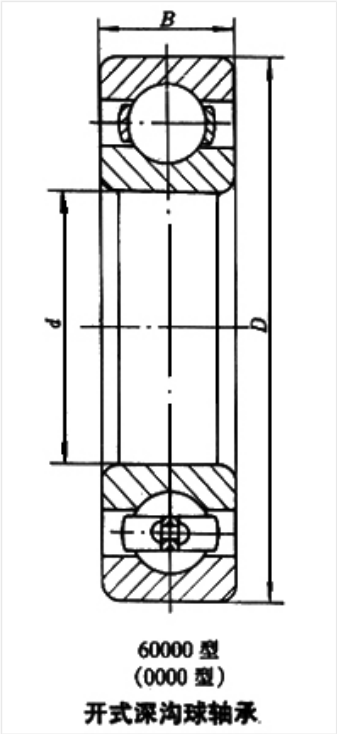

轴承型号 6226

外形尺寸(mm)

d:	130
D:	230
B:	40

极限转速(rpm)

脂润滑:	2400
油润滑:	3200

额定载荷

Cr(N):	165
Cr(N):	148

重量(kg) 6.12